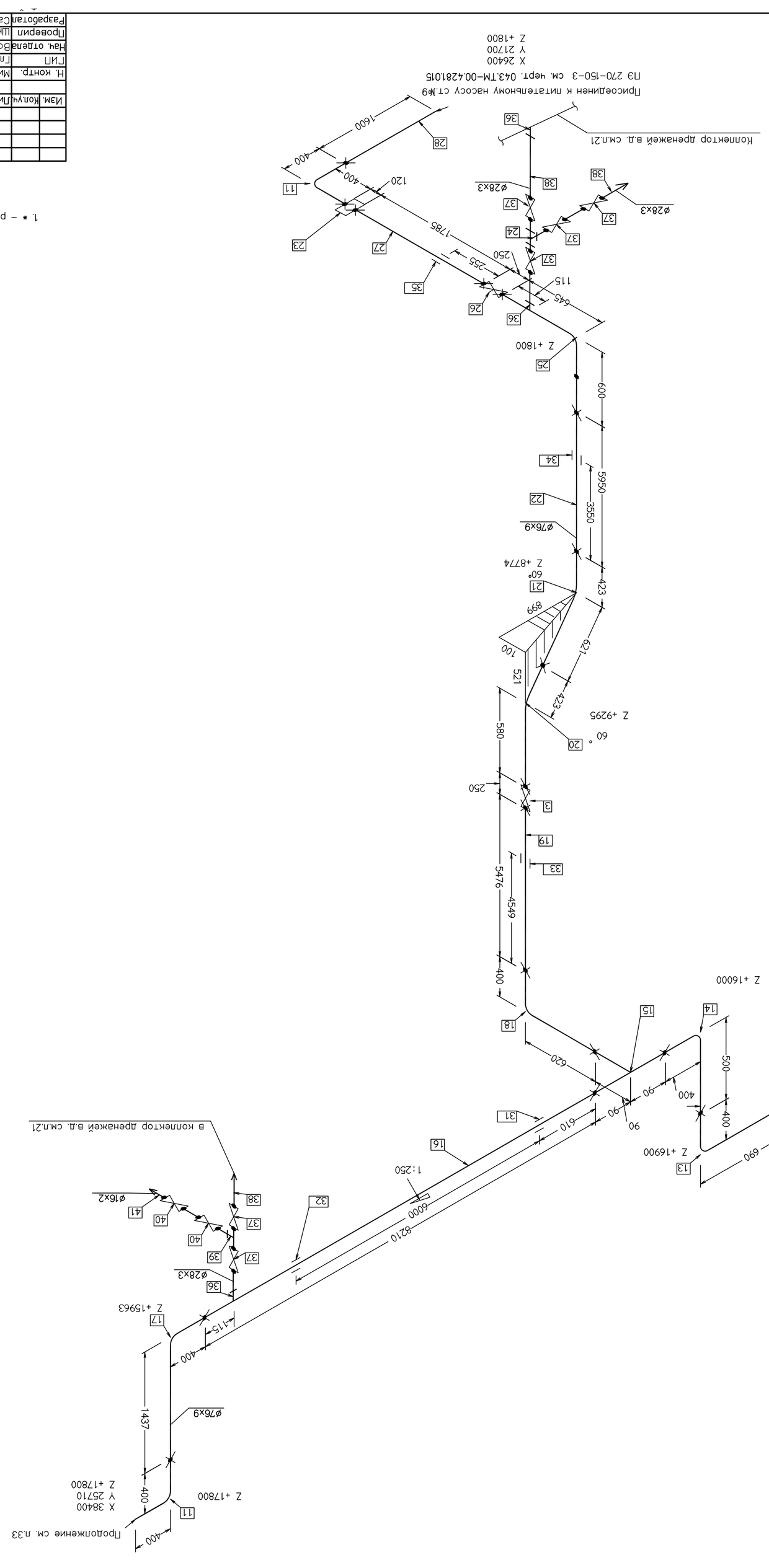

1. * – размер уточнить на монтаже.

Изм.	Кол.уч.	Лист	№док.	Подп.	Дата

1350.12.38А–30UHJ–1600–ТD

Объекты III очереди строительства ЗАО СПК (ТЭЦ)

Стадия	Лист	Листов
Р	29	

Трубопроводы мазута ББД в осях 16–26 в рядах А–Б и внутристанционные трубопроводы

Ведомость ПЭН ВД №№8,9.
Часть 1/2. Монтажный чертеж.

ОТКРЫТОЕ АКЦИОНЕРНОЕ ОБЩЕСТВО «ТЕПЛОЭЛЕКТРОПРОЕКТ» МОСКВА

Н. контр.	Мизеев
ГИП	Гладков
Нач. отдела	Волков
Проверил	Шилтяева
Разработал	Сапожникова

Инв. № подл. | 83547 | Подпись и дата | Взам. инв. №